LA PROPRETE PAR LE BIAIS DE L‘ACCESSIBILITE

Le mécanisme breveté permet de retirer séparément le siège et le couvercle d‘une seule main. La partie charnière peut maintenant être nettoyée avec des produits de nettoyage appropriés. Le siège et le couvercle sont nettoyés à l‘eau savonneuse douce sous le jet de douche ou, en option, traités mécaniquement dans un lave-vaisselle industriel (lave-vaisselle rechargeable).

SÉCURITÉ PAR LA STABILITÉ

Charnière en inox de 8 mm d‘épaisseur avec axe de charnière pleine longueur pour un maintien extrêmement ferme sur la céramique. Les personnes à mobilité réduite (handicap, âge avancé) apprécient particulièrement ce plus en termes de sécurité.

La charnière convient à toutes les salles de bains courantes. Il suffit de retirer le siège existant et de fixer la charnière du système HYTO avec les outils fournis.

Rincez à l‘eau claire chaque fois que vous nettoyez et ne laissez pas de résidu de nettoyage sur la charnière.

TOURNE VERS L‘AVENIR GRACE A LA CERTIFICATION

La base de HYTO SEAT est le matériau „mélamine“. Ce matériau résiste aux effets de la chaleur humide pendant le nettoyage en machine.

Lors d‘essais médicaux, les sièges de toilette HYTO SEAT se sont avérés être le premier système de toilette stérilisable à utiliser la pression humide et la chaleur. Ce matériau de haute qualité garantit une surface de qualité et une stabilité.

HYGIENIC TOILET

HYTO GmbH
Hochfeld 242
5721 Piesendorf
Autriche

Tél.: +43 660 2370221
E-Mail: info@hyto.at
WWW: www.hyto.at

COMMANDER EN LIGNE SUR HYTO.AT

HYGIENIC TOILET

PROPRE

SANS RISQUE

AGRÉÉ

NOS PRODUITS

HYTO SEAT

Adapté pour:
hôpitaux, maisons de retraite, établissements d'hébergement

Contenu de la livraison:
- Charnière en acier inoxydable
- Siège + Couvercle

Matériau: Mélamine - approprié pour le nettoyage à la machine

HYTO MED

Siège d'appoint de 12 cm

fente d'hygiène pratique sur la face avant

Contenu de la livraison:
- Charnière en acier inoxydable
- Siège + Clip de fixation

Matériau: PP - approprié pour le nettoyage à la machine

HYTO PUR

Adapté aux zones très fréquentées

Contenu de la livraison:
- Charnière en acier inoxydable
- Siège + Clip de fixation

Matériau: PP / Mélamine - approprié pour le nettoyage à la machine

HYTO CHARNIÈRE

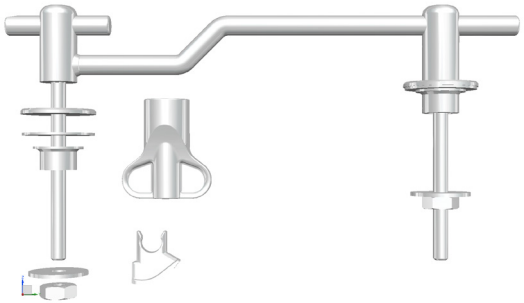

SYSTÈME HYTO

Une charnière - 4 variantes différentes pour une solution individuelle !
Flexible grâce à HYTO MODULAR - plus d'informations sur www.hyto.at

DIMENSIONS

HYTO SEAT

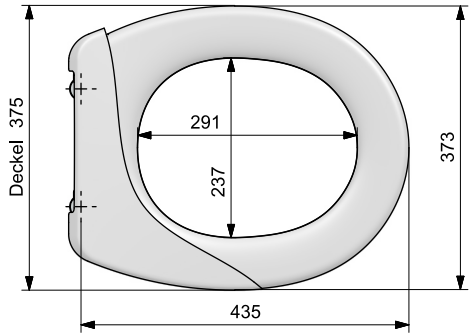

Angle d'ouverture : 115°.
Capacité de charge : jusqu'à 150 kg
Poids sans charnière : env. 2 kg

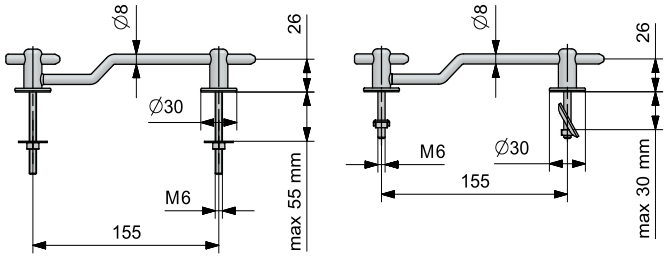
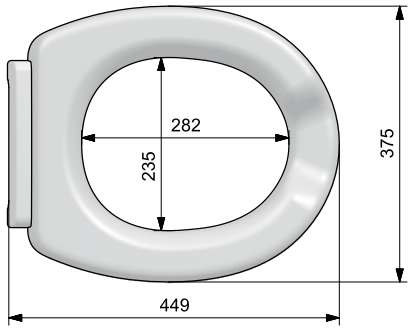
HYTO MED